serie DV-4

DVT 250-400-4

DVT 250-400-4/P

ХАРАКТЕРИСТИКИ / CHARACTERISTICS / CARACTERISTICAS / CARATERISTIQUES

ПРИМЕНЕНИЕ – дренажный насос с задне-смещенным рабочим колесом типа Vortex для перекачки загрязненных вод в городском хозяйстве и в промышленных целях; специально спроектирован для эксплуатации в очень тяжелом режиме. В наличие передвижная и стационарная версия с соединительной опорой.

ОСОБЕННОСТИ КОНСТРУКЦИИ – чугунный корпус с фланцевым выходным отверстием; чугунное рабочее колесо; двойное маслобарьерное герметизирующее уплотнение - карбид кремния со стороны насоса, графитокерамика – со стороны двигателя; вал двигателя – сталь AISI 304 с гидравлической стороны; шарикоподшипники производства ведущих мировых марок; температурная зона жидкости 0 - 40 °C; снабжен 10 метрами кабеля HO7 RNF; для однофазных моделей обязательно использование блока управления, укомплектованного пусковым конденсатором (35 µF для версии 1.5 HP, 50 µF для версии 2 HP).

ДВИГАТЕЛЬ - четырехполюсный асинхронный электродвигатель непрерывного действия в масляной ванне; статор - листовая электротехническая сталь с малыми потерями; изоляция класса F; степень защиты IP 68; обеспечение защиты двигателя является ответственностью пользователя.

ПО ЗАКАЗУ КЛИЕНТА – альтернативные показатели рабочего напряжения и частоты; специфические разновидности жидкости.

USES - Drainage pump for charged liquids with set-back Vortex type impeller for civil and industrial applications; specifically designed for very heavy use; available in the mobile or permanent versions with coupling feet.

CONSTRUCTION FEATURES - Cast iron pump casing with flanged delivery opening; impeller in cast iron; double mechanical silicon carbide seal with oil barrier on pump side, ceramic graphite on motor side; motor shaft in AISI 304 steel on the hydraulic side; liquid temperature range 0 - 40 °C; supplied with 10 meters of H07 RNF cable; for single-phase models a control box must be used complete with starter condenser (35 µF for the version 1,5 HP, 50 µF for the version 2 HP).

MOTOR - 4 pole electric induction motor in oil bath suitable for continuous operations; stator made with low-loss laminated electric sheet steel; insulation Class F; IP 68 protection; the user is responsible for motor protection.

ON REQUEST - Other operating voltages and frequencies; special liquids.

UTILIZACIONES - Bombas de drenaje para líquidos cargados con turbina retraída de tipo Vortex para aplicaciones civiles e industriales; se han proyectado especialmente para un uso gravoso; disponibles para aplicaciones móviles y fija con pie de acoplamiento; CARACTERÍSTICAS

CONSTRUCTIVAS - Cuerpo bomba de fundicíon con boca de impulsíon con brida; rodete de fundición; doble sello con cámara interpuesta: sello mecanico carburo de silicio lado bomba, retén de estanqueidad lado motor; eje motor de acero AISI 304 para la parte hidráulica; temperatura del líquido 0 - 40 °C; dotadas de 10 metros de cable HO7 RNF; para los modelos monofásicos es necesario utilizar un cuadro de control con condensador de arranque (35mF para la versión de 1,5 HP, 50 mF para la versión de 2 HP).

MOTOR - Motor eléctrico de inducción de **4 polos** en baño de aceite apropiado para servicio continuo; laminás para estator con baja pérdida específica; aislamiento de Clase F; protección IP 68; de la protección del motor se encarga el usuario.

SOBRE PEDIDO - Otros voltajes y frecuencias de funcionamiento; sello mecánico especial; líquidos particulares.

UTILISATION - Pompes de drainage pour liquides chargés avec roue décalée de type Vortex, pour applications civiles et industrielles; elles ont été spécialement conçues pour un service très intense; disponibles pour applications aussi bien mobiles que fixes, avec pied d'accouplement.

CARACTÉRISTIQUES D'EXÉCUTION - Corps de pompe en fonte avec bride de refoulement; roue en fonte; double garniture mécanique en carbure de silice avec film lubrifiant côté pompe, céramique graphite côté moteur; Arbre moteur en acier AISI 304 pour la partie hydraulique; roulements à billes de marque leader au niveau mondial; température du liquide 0 - 40 °C; équipées de 10 mètres de câble HO7 RNF; pour les modèles monophasés, il faut prévoir un tableau de commande muni de condensateur de démarrage (35mF pour la version de 1,5 ch, 50 mF pour la version de 2 ch).

MOTEUR - Moteur électrique à induction à **4 pôles** en bain d'huile, apte à un service continu; tôles pour stator à faible perte spécifique; isolation Classe F; protection IP 68; la protection du moteur est à la charge de l'utilisateur.

SUR DEMANDE - Autres voltages et fréquences de fonctionnement; liquides spéciaux.

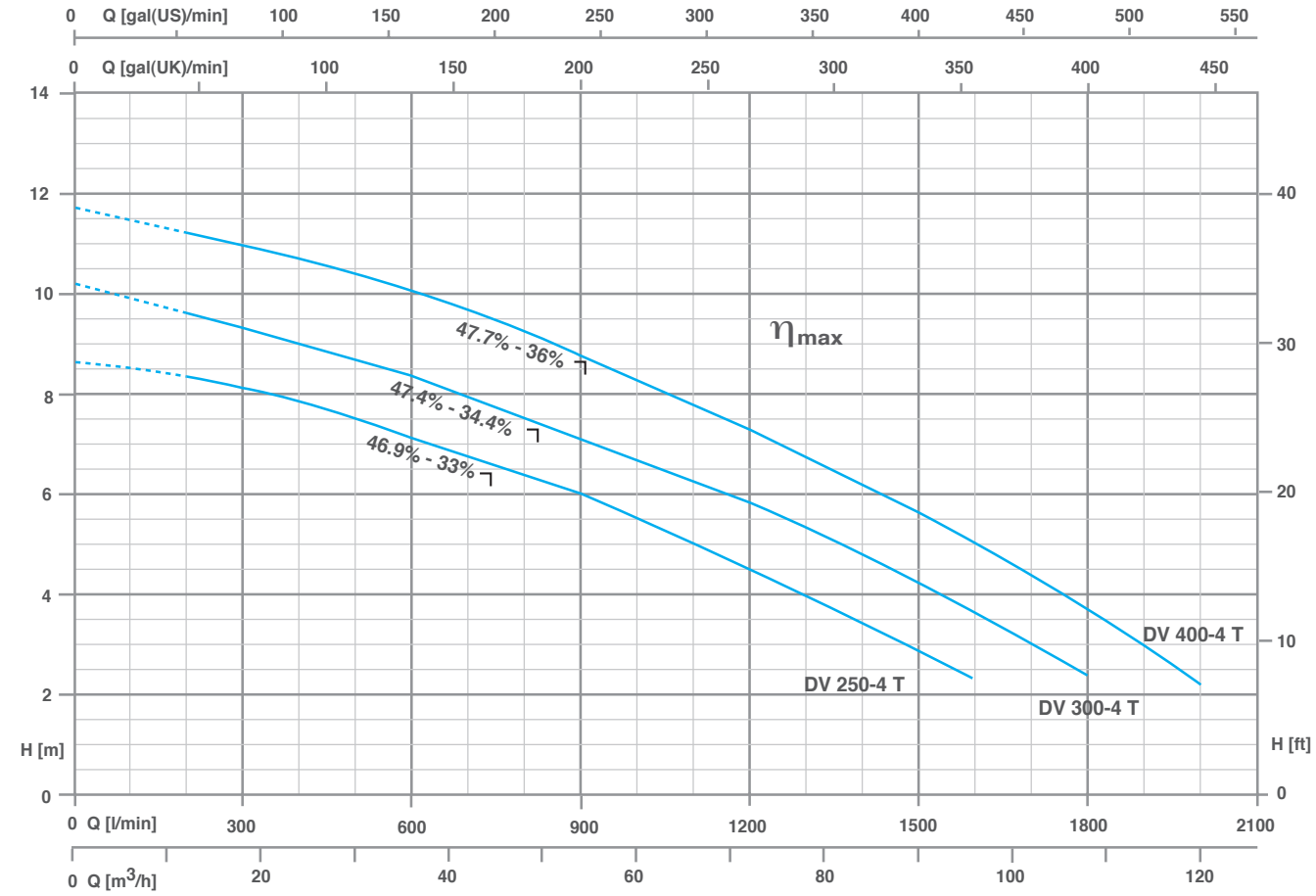

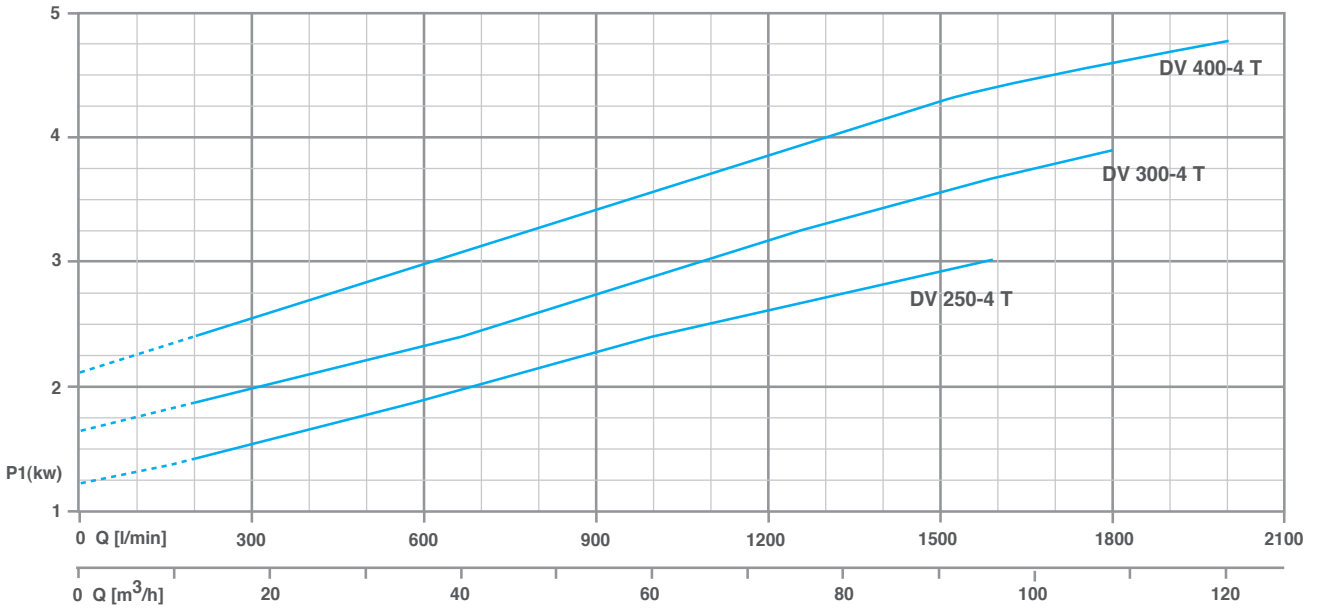

ТЕХНИЧЕСКИЕ ДАННЫЕ / Technical data / Datos técnicos /Données tecniques

МОДЕЛЬ / TYPE MODELO / MODÈLE	P2		P1 (kW)	Q (m^3/h - l/min)										
				0	12	24	36	48	60	72	84	96	108	120
3~				0	200	400	600	800	1000	1200	1400	1600	1800	2000
230 / 400 V - 50 Hz	(HP)	(kW)		H (m)										
DVT 250-4	2	1.5	3.3	8.7	8.3	7.8	7.1	6.4	5.5	4.6	3.5	2.3	-	-
DVT 300-4	3	2.2	4.05	10.1	9.6	9	8.4	7.7	6.8	5.8	4.8	3.6	2.4	-
DVT 400-4	4	3	4.85	11.8	11.3	10.7	10	9.2	8.3	7.3	6.2	5	3.7	2.3

Свободная проходимость
Free passage
75 mm

Глубина погружения:
Depth of immersion:
Profundidad immersión:
Profondeur immersion:

max. 20m

¬ η max: Максимальный гидравлический КПД и соответствующий суммарный КПД
Maximum hydraulic efficiency and respective total efficiency

комплектующие / *COMPONENTS*	материалы / MATERIALS
Корпус двигателя, гидравлическая сторона: *Motor housing, hydraulic part:*	**Серый литейный чугун** *grey cast iron*
Электродвигатель: *Electric motor:*	**Асинхронного типа, погруженный в масло** *asyncronous type, oil immersed*
Вал двигателя (сторона насоса): *Shaft (pump side):*	**Нержавеющая сталь** *stainless steel*
Герметизирующее уплотнение со стороны двигателя: *Motor side mechanical seal:*	**Графитокерамика** *carbon - ceramic*
Герметизирующее уплотнение со стороны насоса: *Pump side mechanical seal:*	**Карбид кремния** *silicon carbide - silicon carbide*
Болты: *Bolts:*	**A2 нержавеющая сталь** *A2 stainless steel*
Нижняя опора: *Foot support:*	**Оцинкованное железо** *galvanized iron*
Прокладки (уплотнительного кольца): *Gaskets (O-Rings):*	**Бутадиен-нитрильный каучук** *NBR rubber*

KIT ACCOPPIAMENTO RAPIDO
QUICK COUPLING KIT

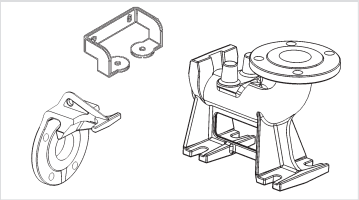

РАЗМЕРЫ / Dimensions / Dimensiones / Dimensions

INSTALLAZIONE TRASPORTABILE
MOBILE INSTALLATION

DVT 250-400-4

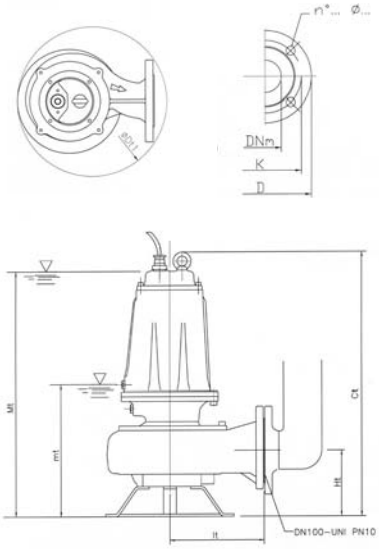

mt/mf: Нижний рабочий предел
Mt/Mf: Нижний предел для непрерывной работы двигателя

INSTALLAZIONE IMMERSA FISSA CON PIEDE DI ACCOPPIAMENTO RAPIDO
FIXED INSTALLATION WITH QUICK COUPLING KIT

DVT 250-400-4/P

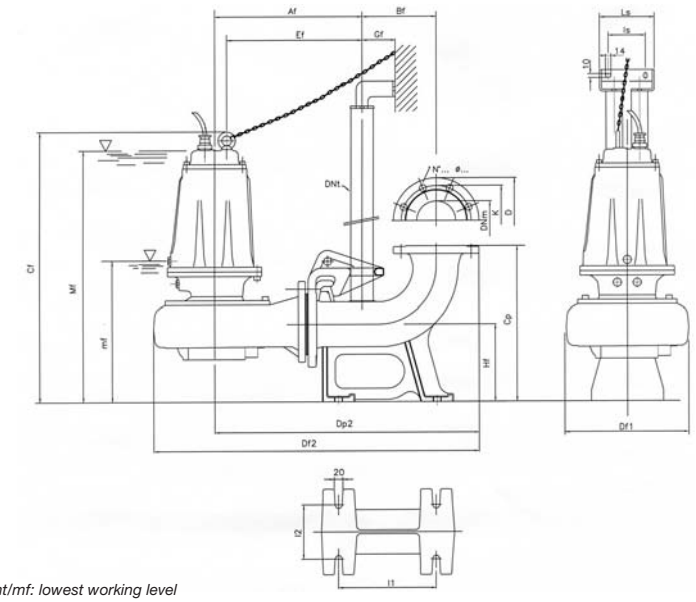

mt/mf: lowest working level
Mt/Mf: lowest level for continuous duty

МОДЕЛЬ / TYPE MODELO MODÈLE	РАЗМЕРЫ / DIMENSIONS / DIMENSIONES / DIMENSIONS (mm)						Фланец UNI PN10 *Flange UNI*				Kg
	Ct	øDt1	Ht	It	mt	Mt	DNm	K	D	n° fori x	
DVT 250-4	660	422	165	235	300	614	100	180	220	8x18	68
DVT 300-4	660	422	165	235	300	614	100	180	220	8x18	70
DVT 400-4	660	422	165	235	300	614	100	180	220	8x18	72

МОДЕЛЬ / TYPE MODELO MODÈLE	РАЗМЕРЫ / DIMENSIONS / DIMENSIONES / DIMENSIONS (mm)																	Фланец UNI PN10 Flange UNI PN 10			
	Af	Bf	Cf	Cp	Df1	Df2	Dp2	DNt	Ef	Gf	Hf	I1	I2	Is	Ls	mf	Mf	DNm	K	D	n° fori x
DVT 250-4/P	378	190	695	400	317	835	678	2”	347	85	200	250	140	130	180	335	650	100	180	220	8x18
DVT 300-4/P	378	190	695	400	317	835	678	2”	347	85	200	250	140	130	180	335	650	100	180	220	8x18
DVT 400-4/P	378	190	695	400	317	835	678	2”	347	85	200	250	140	130	180	335	650	100	180	220	8x18